REPLAY

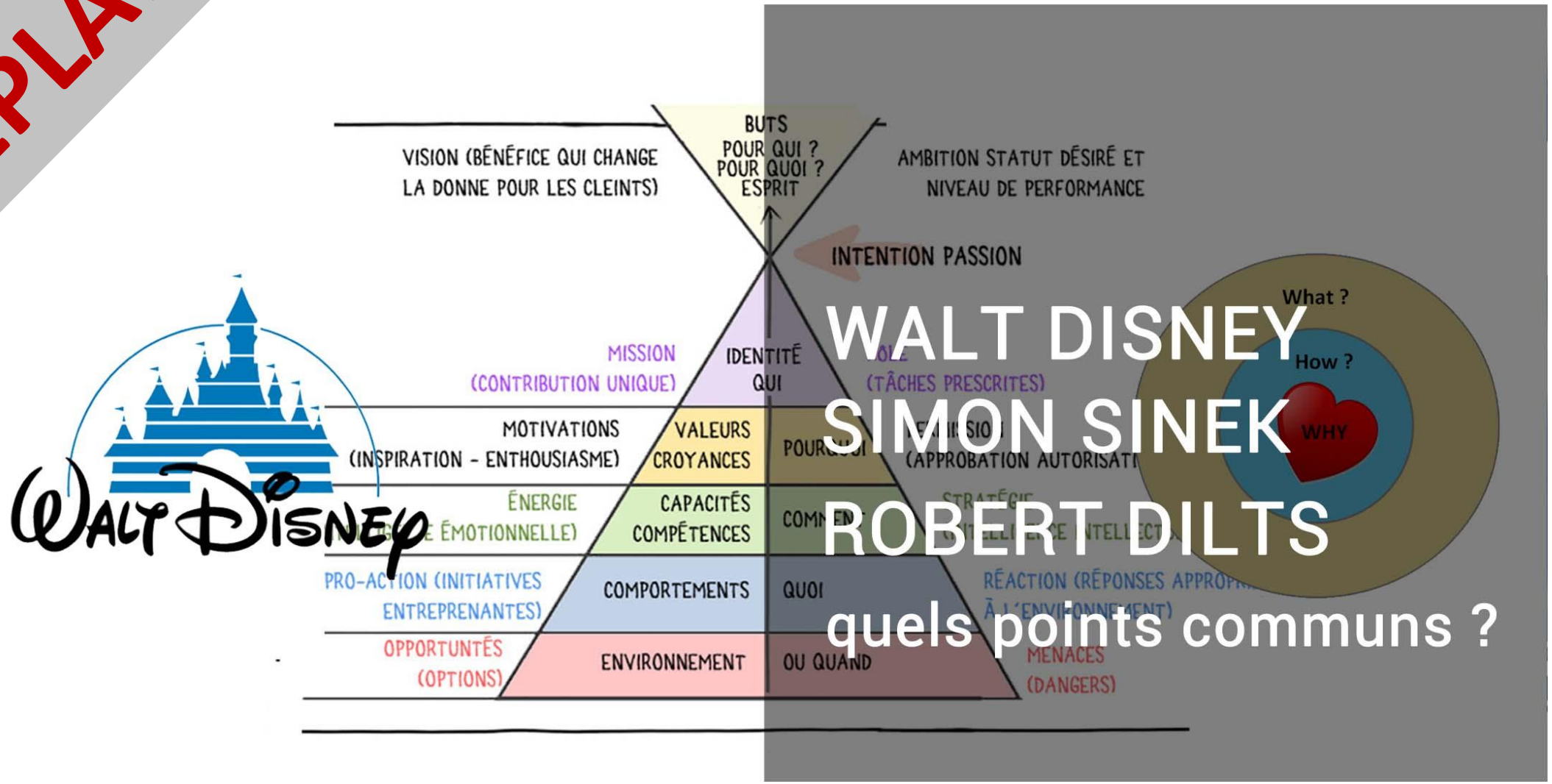

WALT DISNEY
SIMON SINEK
ROBERT DILTS

quels points communs ?

© EB-CONSULT

Comment poser vos questions

Par chat

... ou directement

Support

Le support vous sera envoyé sous 48 heures.

EB-CONSULT

Conférence

📽 Enregistrée pour rediffusion
sur la chaine YouTube …

📌 Si vous voulez rester incognito, fermez votre webcam et indiquez uniquement votre prénom. Merci

© EB-CONSULT

REC

N°47

WALT DISNEY
SIMON SINEK
ROBERT DILTS

quels points communs ?

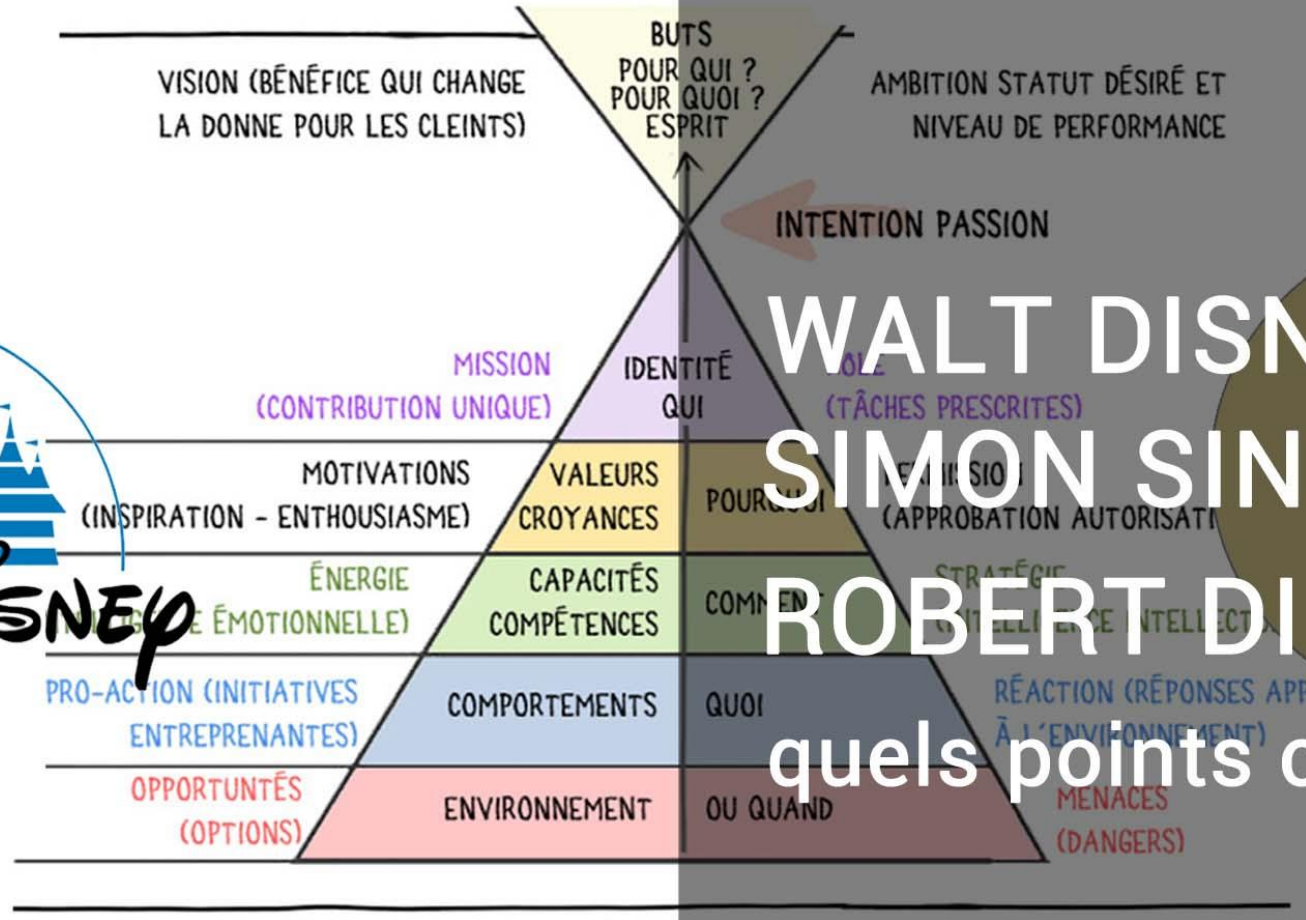

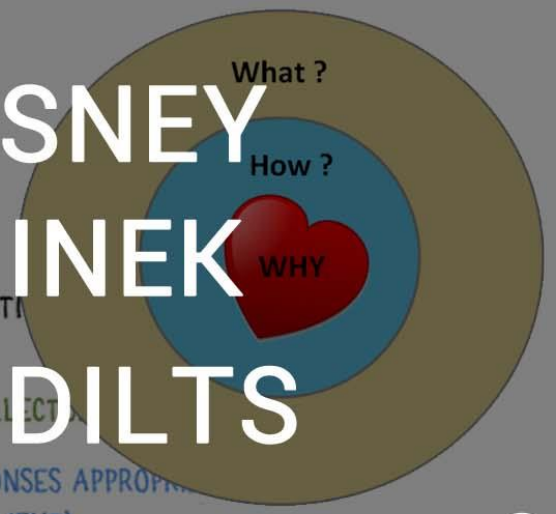

© EB-CONSULT

Cadre

1) Laisser les jugements, présupposés et préjugés
2) Écoute
3) Respect
4) Libre
5) État d'esprit positif
6) Accueil
7) Tutoiement
8) Authenticité

EB-CONSULT

Question n°1

REC

Quels sont les modèles que vous connaissez ?

- ☐ Imagineering de Walt Disney
- ☐ Pyramide de Dilts
- ☐ Cercle d'Or de Simon Sinek

© EB-CONSULT

Question.2

Quels sont les modèles que vous utilisez ?

- ☐ Imagineering de Walt Disney
- ☐ Pyramide de Dilts
- ☐ Cercle d'Or de Simon Sinek

© EB-CONSULT

L'imagineering

3 étapes :

- ☐ Le rêveur
- ☐ Le réaliste
- ☐ Le critique

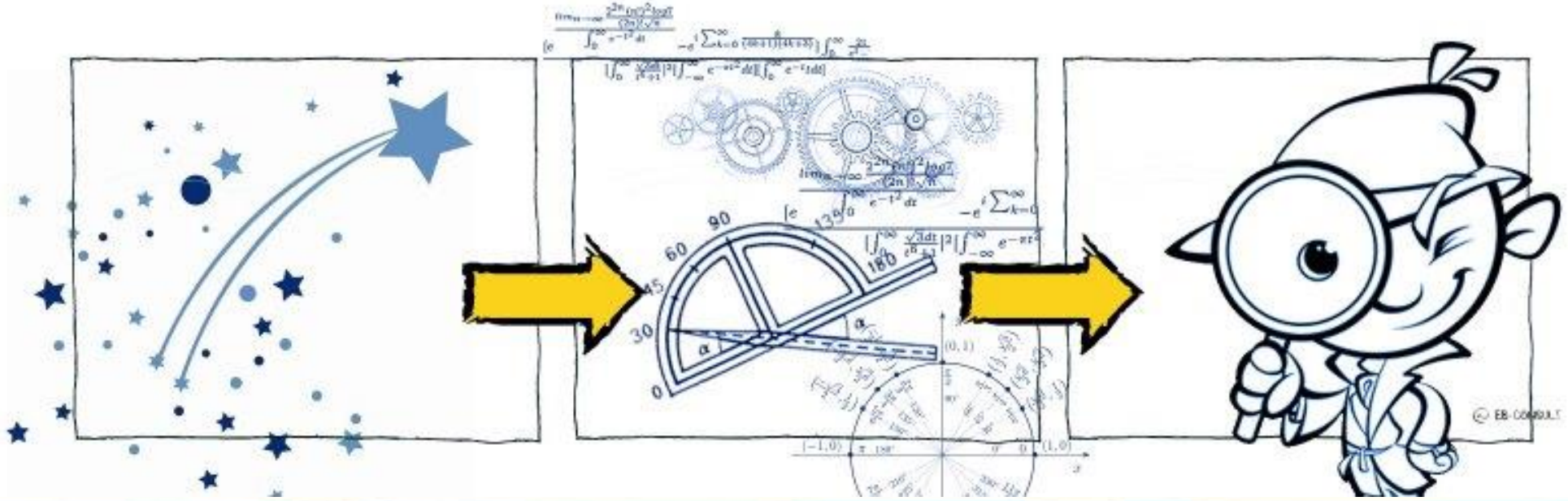

© EB-CONSULT

La pyramide de Dilts

6 niveaux :

- ☐ La raison d'être
- ☐ L'identité
- ☐ Les valeurs
- ☐ Les capacités
- ☐ Les comportements
- ☐ L'environnement

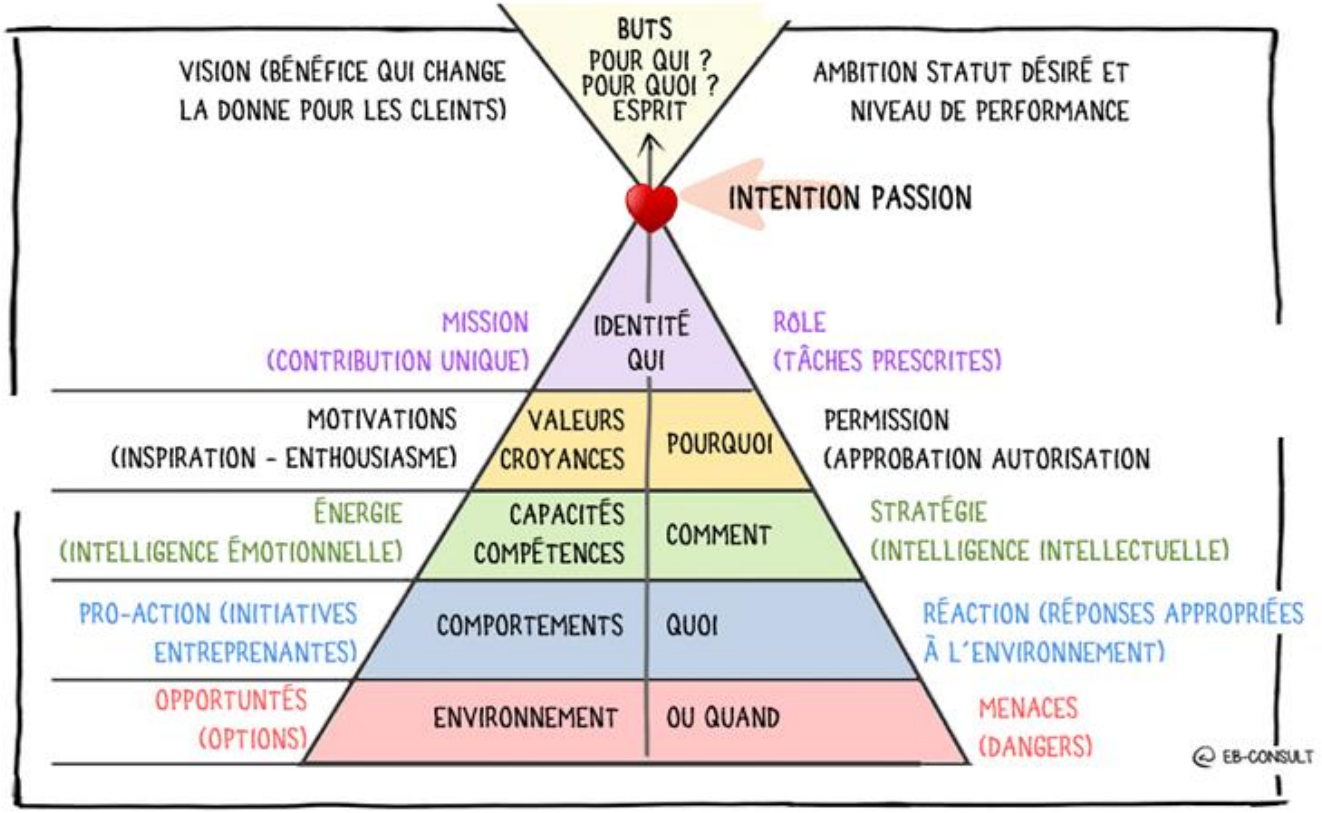

Le cercle d'or (les 3W)

3 étapes :

- ☐ Le Why
- ☐ Le how
- ☐ Le What

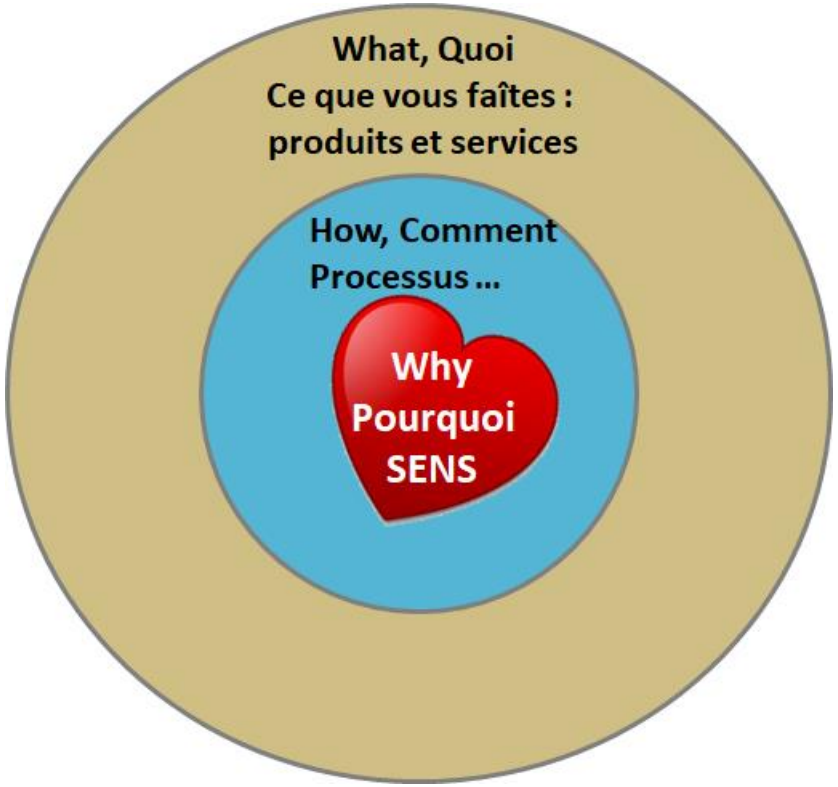

© EB-CONSULT

Les sens, direction, vers où …

- ☐ Le rêveur
- ☐ La raison d'être
- ☐ Le Why

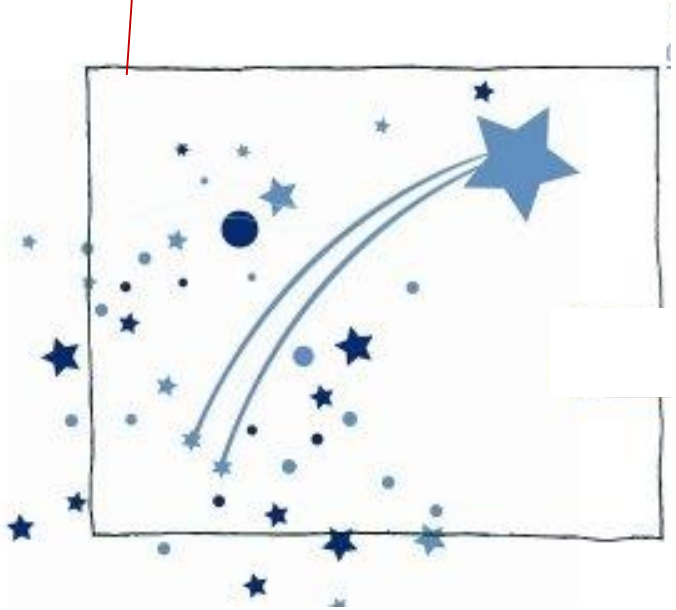

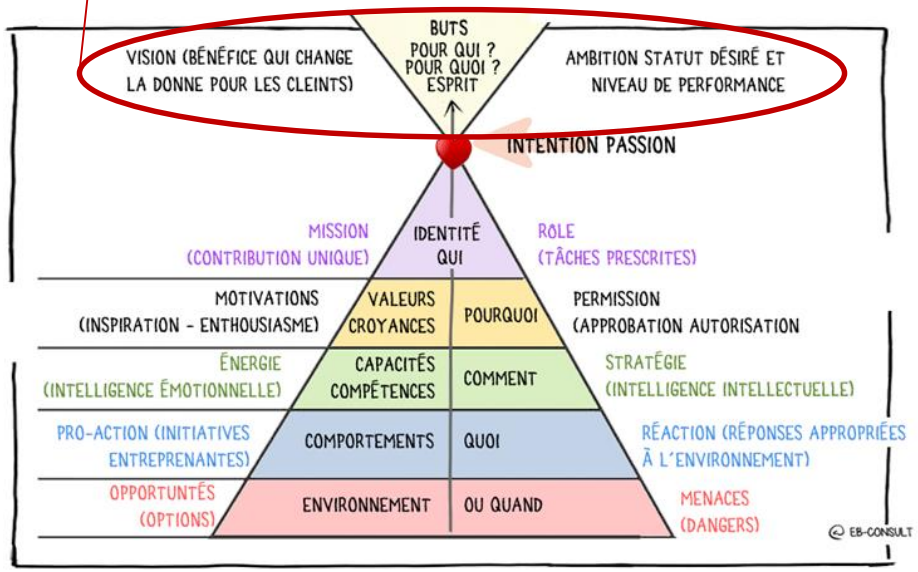

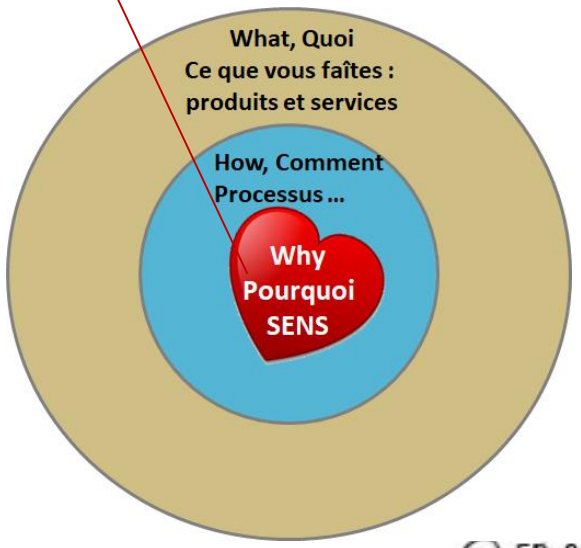

© EB-CONSULT

Quoi faire, les étapes, les processus, les actions

- ☐ Le réaliste
- ☐ Missions, capacités
- ☐ Le hoW

comportements …

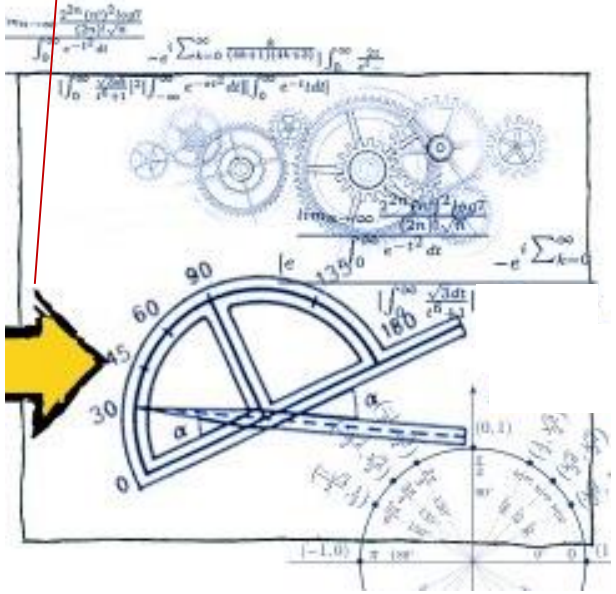

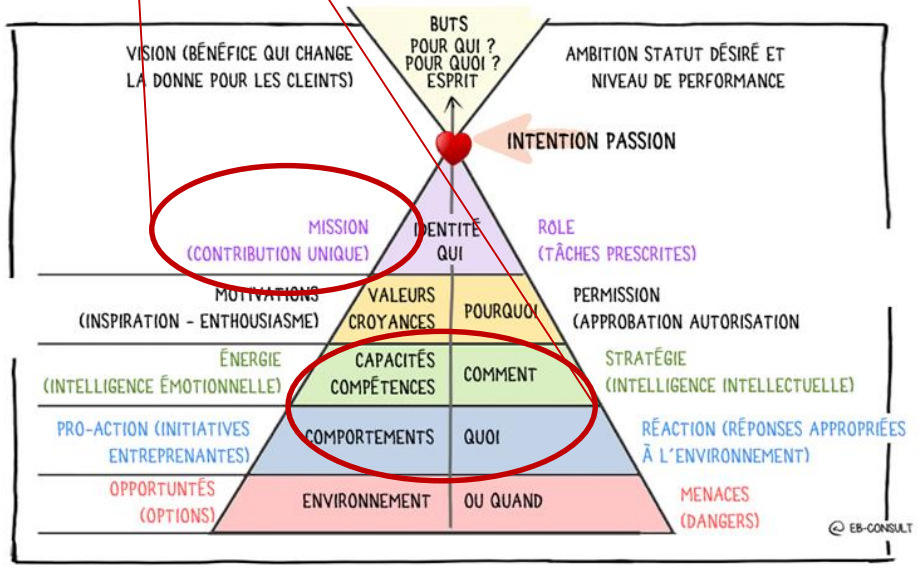

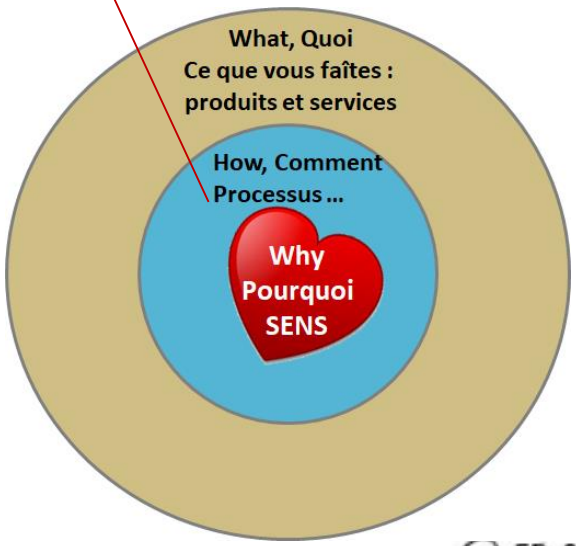

© EB-CONSULT

What, les produits, amélioration continue

- ☐ Le critique
- ☐ L'environnement
- ☐ Le What

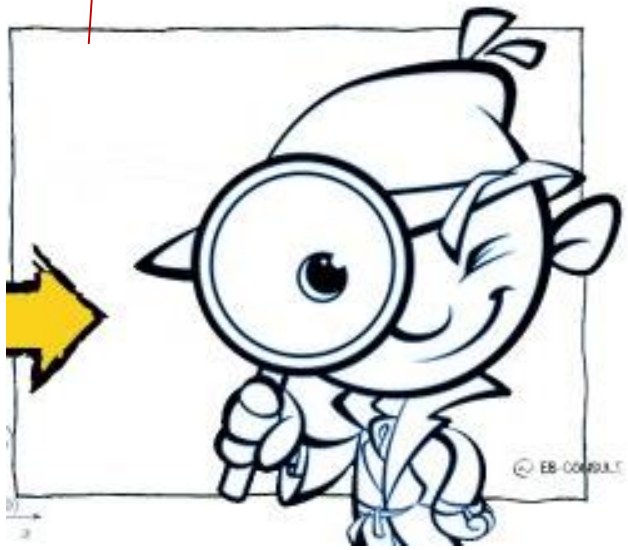

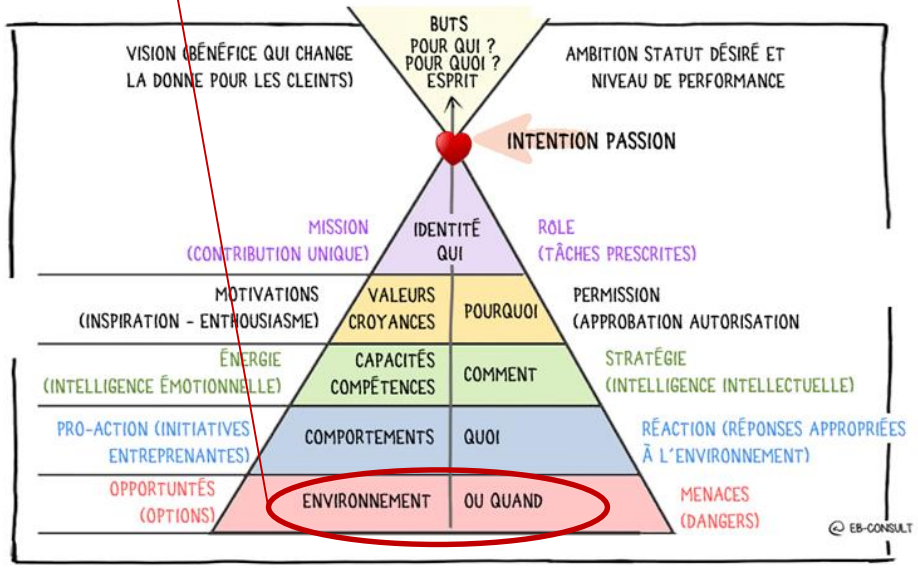

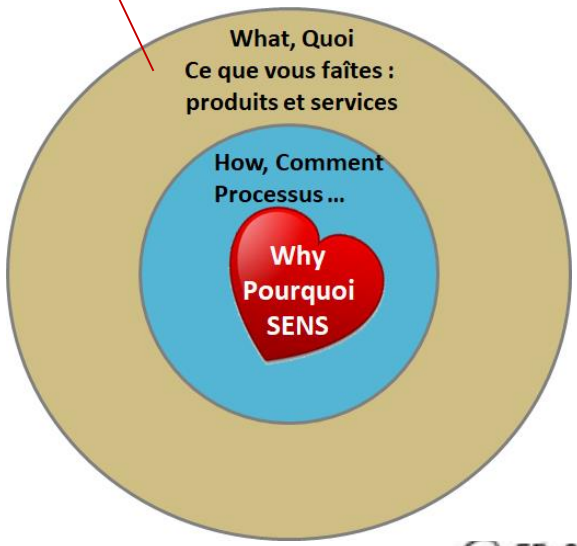

© EB-CONSULT

Alors concrètement comment les utiliser ?

EB-CONSULT

L'imagineering

- ☐ Le rêveur (IE-II)
- ☐ Le réaliste (IE-II)
- ☐ Le critique (IQ crash)

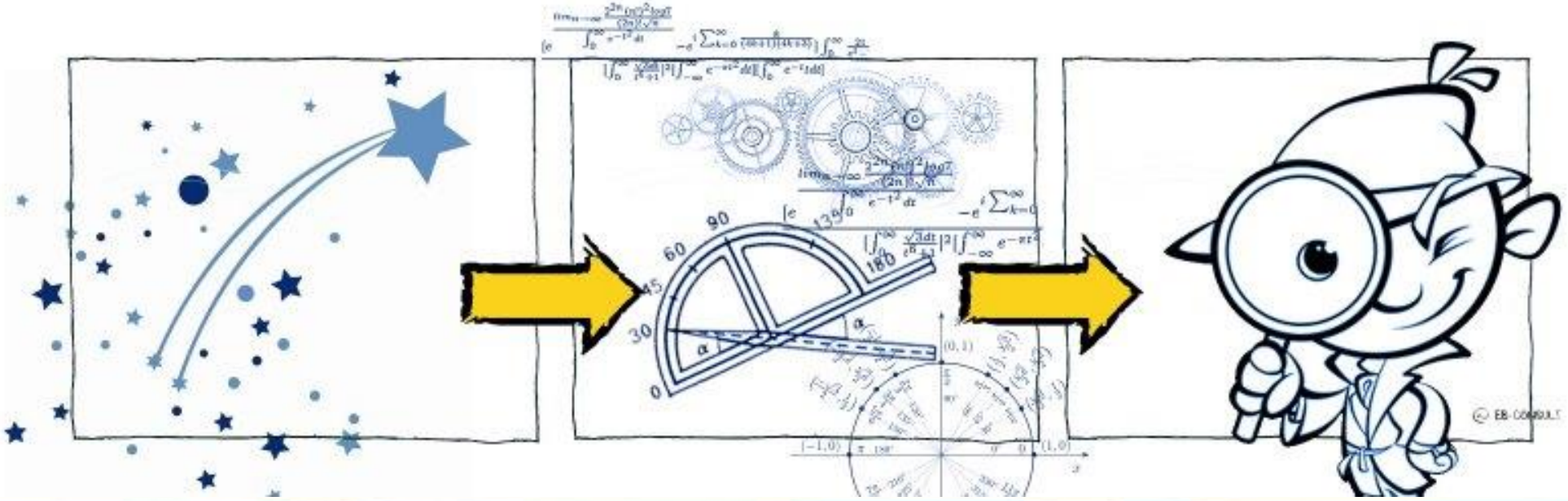

© EB-CONSULT

La pyramide de Dilts

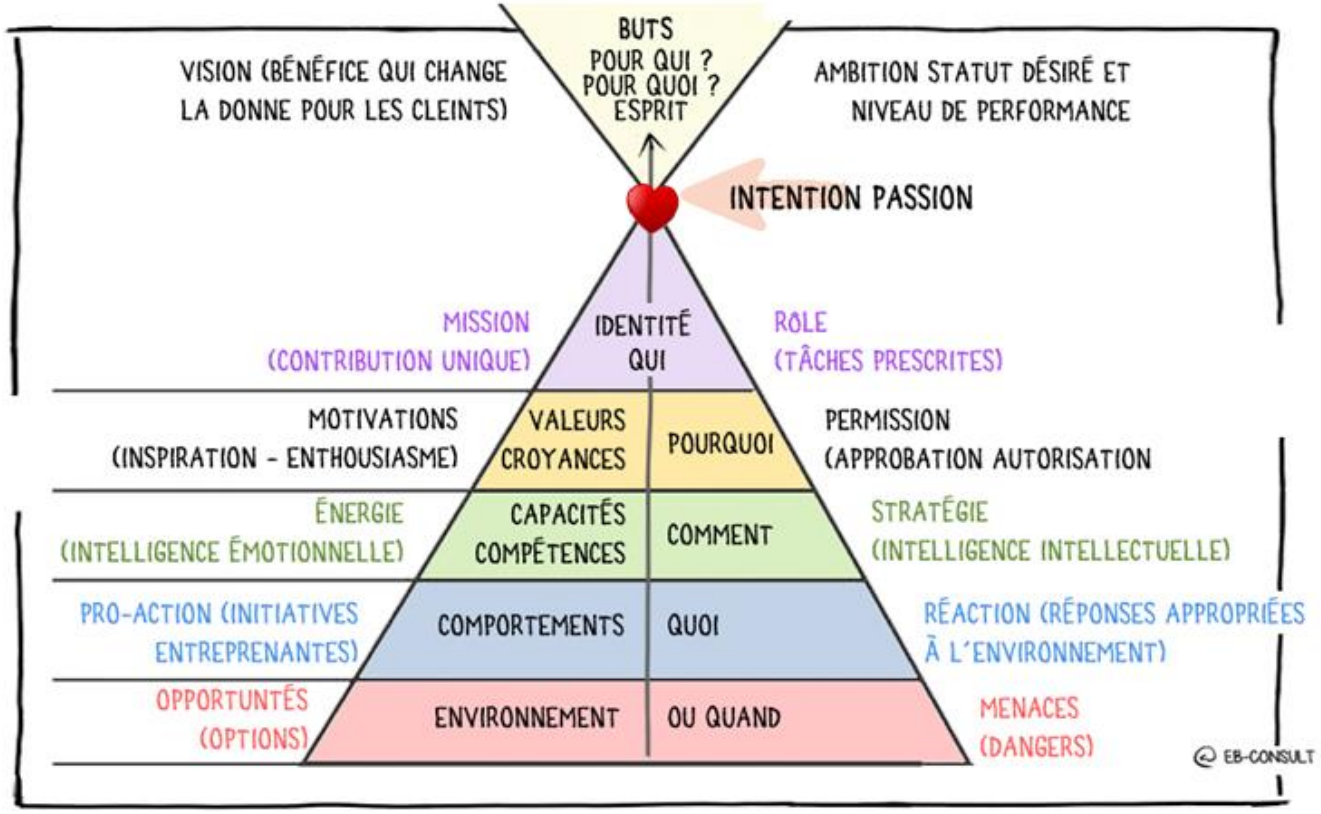

© EB-CONSULT

Le cercle d'or (les 3W)

3 étapes :

- ☐ Le Why
- ☐ Le how
- ☐ Le What

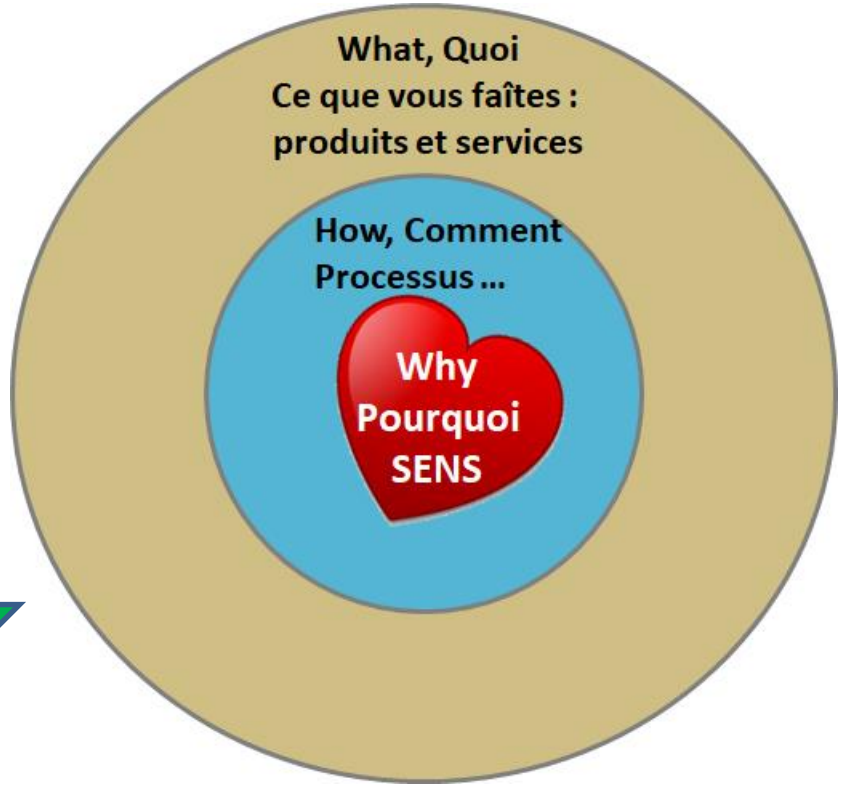

© EB-CONSULT

Exemple pour un projet entrepreneurial

EB-CONSULT

Booster son activité

WHY

1 - **Développer le Mindset**

2 – **Tracer l'axe d'alignement**

3 – **Bâtir son cercle de réussite**

4 – **Aligner ses valeurs (contrat)**

5 – **Questionner ses clients**

6 – **Comprendre les attentes de son marché**

7 – **Construire des offres à forte valeur**

8 – **Augmenter la perception de l'offre**

9 – Créer des contenus efficaces

10 – **Communiquer avec brio**

11 – **Utiliser les réseaux**

12 – **Modéliser sa pratique**

HOW

WHAT

La Master Box de l'entrepreneur

© EB-CONSULT

Accélérer votre réussite

WHY

VOUS AUSSI, PASSEZ À L'ACTION !

WHAT

o

🎧 **Mastermind mensuel**

197.00 € TTC

4 heures à distance
2 rdv par mois
mentorat

Choisir

o o

🎧 **Formation entrepreneuriat**

697.00 € TTC

12 modules – 42 heures
36 vidéos + bonus
mentorat

Choisir

o o o

🧑‍🎓 **Mastermind présentiel**

1897.00 € TTC

6 jours (1*/mois)
42 heures + bonus
mentorat

Choisir

HOW

EB-CONSULT

🚀 BOOSTER DAY
VOTRE ACCÉLÉRATEUR DE PROJET !

WHY

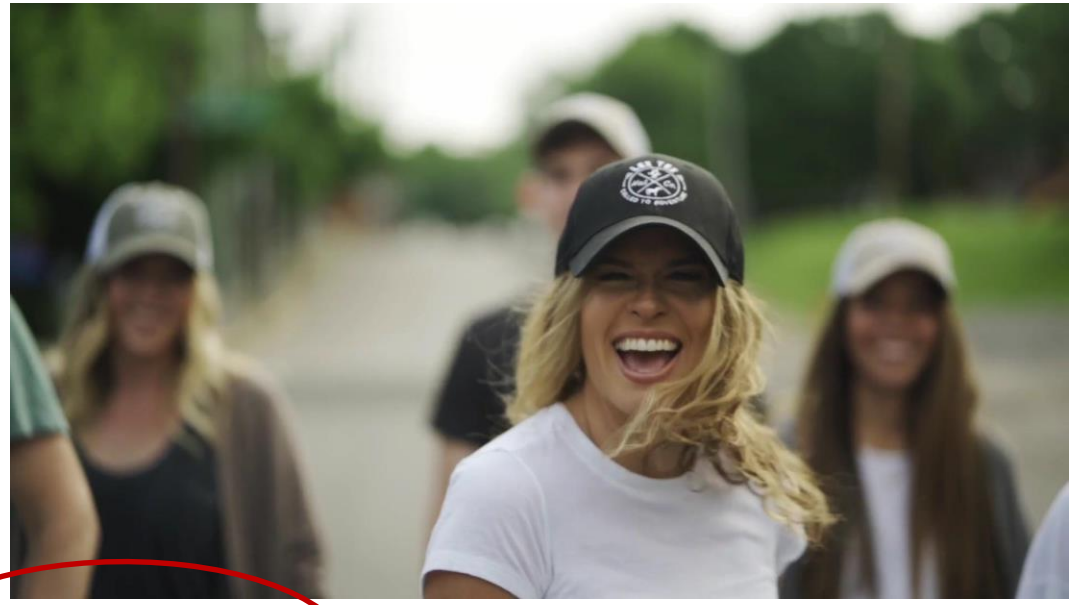

📅 **16 octobre 2020**

🕘 **De 9h00 à 21h00**

197 €

WHAT

👉 réservez votre place dès maintenant sur :
https://bit.ly/3frLFr6

HOW

🎁 **Et profitez de -30 %** avec le code :
EARLYBOOKING
(valable jusqu'au 31 août)

👉 Téléchargez le programme : https://bit.ly/3fJ2fmP

EB-CONSULT

Notre book : https://bit.ly/2za4Ypy

Articles

Événements

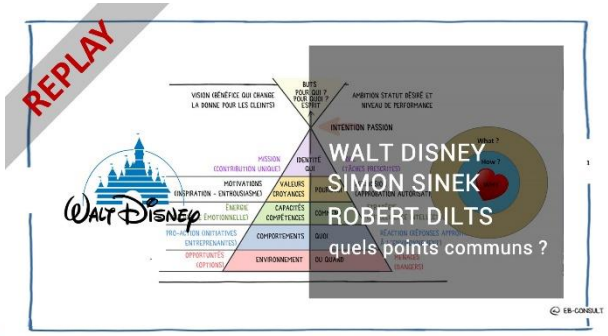

Replay

EB-CONSULT

L'AGENDA

1 HEURE

ATELIER EN LIGNE : COMMENT ALIGNER SON PROJET PROFESSIONNEL

Jeudi 21 mai 2020 de 15h00 à 16h00
Réservez >> Atelier : comment aligner son projet professionnel
Événement en ligne

21 MAI

2 JOURS

FORMATION : INDÉPENDANT, CRÉEZ TRÈS FACILEMENT DES VIDÉOS PROS

Vendredi 3 et samedi 4 juillet 2020 de 09h00 à 17h00
Réservez >> Formation : indépendant, créez très facilement des vidéos pros
Chez Goood >> Place Sophie Lafitte – 06560 Valbonne

3 JUILLET

2 JOURS

FORMATION : INDÉPENDANT, CRÉEZ TRÈS FACILEMENT DES VIDÉOS PROS

Vendredi 31 juillet et samedi 1 août 2020 de 09h00 à 17h00
Réservez >> Formation : indépendant, créez très facilement des vidéos pros
Chez Goood >> Place Sophie Lafitte – 06560 Valbonne

31 JUILLET

6 JOURS

FORMATION DE FACILITATEUR EN INTELLIGENCE COLLECTIVE

13-14-15 octobre 2020 et 26-27-28 janvier 2021 de 09h00 à 17h00
Réservez >> Formation de facilitateur en Intelligence Collective
Chez Goood >> Place Sophie Lafitte – 06560 Valbonne

13 OCTOBRE

AGENDA : PROCHAINS ÉVÉNEMENTS

https://eb-consult.fr/?p=19781

EB-CONSULT

MANAGEMENT Comportemental

Formation en ligne gratuite

(2h00 de vidéo)

1

2

3

4

Communication efficace : https://eb-consult.fr/?page_id=21329

© EB-CONSULT

Prochain webinaire (#46 bis)

Entrepreneurs, comment vendre son expertise en répondant au besoin client ?

Inscrivez-vous https://bit.ly/2UXGJTi

EB-CONSULT

Questions pour VOUS !

Qu'est-ce que vous avez aimé dans ce wébinaire ?

Comment je peux améliorer les suivants ?

📌 **Votez** pour les prochains thèmes :
https://forms.gle/AWYBcRWQ6S2Q4ohK7

Merci pour votre aide.

Eric BAUDET
06 85 82 48 66

Email : ebaudet@eb-consult.fr

eb-consult
Simplifier la complexité

Linked IN : https://www.linkedin.com/in/eric-baudet

Facilitateur, formateur Groupes de Mastermind & Intelligence collective

" Pour que chacun s'épanouisse et devienne le héros de son histoire …"